EN General Safety Information

Electrical installations may only be carried out by qualified electricians. **Please note! Be fore proceeding with installation mains connecting cable must be set to deenergized (fuse turned off).** Please note the following symbols and safety instructions, in order to avoid damage caused by incorrect assembly or use:

Protection class 1: Lamps with this symbol connect them on the network side with the yellow/green protective earth to the protective earth terminal

Protection class 2: for lamps with this symbol no protective conductor necessary for safe operation.

Protection class 3: Only operate lamps with this symbol with Safety Extra Low Voltage (SELV). Only connect to SELV circuits.

Minimum distance: This symbol explains the minimum distance that the illuminant to the illuminated, normally flammable surface.

Downlights: This symbol explains that the lamp is not suitable for covering with thermal insulating material.

Changes: Do not make any changes to the lamp or its connecting cable. Connecting cable: The exterior flexible cable of this light cannot be replaced. Scrap the lamp, if this cable is damaged. **Commissioning:** Do not operate the lamp if it or its connecting cable show visible signs of damage. **Changing illuminant:** Before replacing the illuminant ensure that the light is not live! Lights and illuminants will become hot in operation. Allow them to cool before a change. Use only the illuminant specified on the light. The maximum power per illuminant may not be exceeded. Also, if applicable, the prescribed illuminant type must be observed. **Care advice:** Only clean lights when turned off, do not allow any moisture into connecting areas or on current-carrying parts. Cleaning agents can cause stains.

NL Algemene veiligheidsinstructies:

Elektrische installatie moet door een electricien uitgevoerd worden. **Let op! Vóór montagebegin moet de netaansluitkabel spanningsvrij zijn (zekering uitgeschakeld).** Neem de nachtelijkheid erافلاندن Symbole und Sicherheitshinweise, om Schäden durch incorrect Aufbau oder Verwendung zu vermeiden:

Beschermklasse 1: Lampen met dit symbool met de geel/groene veiligheidsgeleider aan de veiligheidsaarding/klem op het net aansluiten.

Beschermklasse 2: voor lampen met dit symbool is voor een veilig gebruik geen veiligheidsgeleider nodig.

Beschermklasse 3: Lampen met dit symbool uitsluitend met lage spanning gebruiken. Aansluiting alleen aan SELV-circuits.

Minimum afstand: Dit symbool verklaart de minimum afstand van het lichtgevend materiaal t.o.v. het bestraalde, normaal brandbare oppervlak.

Downlights: Dit symbool geeft aan dat de lamp niet geschikt is om met warmte-isolatiemateriaal af te dekken.

Veranderingen: Voer a.u.b. geen veranderingen aan de lamp of zijn aansluitkabel uit. **Aansluitleiding:** De externe flexible leiding van deze lamp kan niet vervangen worden. Goo de lamp als afval weg, wanneer de leiding beschadigd is. **Ingebruikstelling:** Neem de lamp niet in gebruik, wanneer de lamp zelf of de aansluitleiding zichtbare schade vertonen. Gloeilamp verwisselen: Voor de verwisseling de gloeilamp moet de lamp spanningsvrij zijn! De lamp en de gloeilamp worden tijdens het gebruik heet. Laat u ze vóór de verwisseling afkoelen. Gebruik uitsluitend de op de lamp aangegeven gloeilamp. Het maximale vermogen per gloeilamp mag niet overschreden worden. Eventueel moet ook het voorgeschreven gloeilamptype in acht genomen worden. **Reiniging:** Lamp uitsluitend in uitgeschakelde toestand reinigen, geen vocht in aanraking met aansluitingen of onder stroom staande elementen brengen. Reinigingsmiddelen kunnen vlekken veroorzaken.

FR Consignes générales de sécurité:

L'installation électrique doit être faite par un professionnel. **Attention: avant le début du montage la ligne prévue pour le raccordement au réseau doit être hors tension (le fusible désactivé).** Soyez conscient des symboles et consignes de sécurité ci-après afin d'éviter tout dommage par un montage incorrect ou utilisation:

Classe de protection 1: Raccorder les luminaires avec ce symbole à l'aide du fil jaune/vert conductrice de la protection à la terre de terre de protection.

Classe de protection 2: les luminaires avec ce symbole n'ont pas besoin du conducteur de protection pour exploiter en toute sécurité.

Classe de protection 3: exploiter les luminaires avec ce symbole à très basse tension de sécurité. Pour un raccordement seulement à des circuits électriques SELV.

Distance minime: Ce symbole signifie la distance minimale d'un moyen d'éclairage à une surface éclairée, normalement inflammable.

Les downlights: Ce symbole signifie, que le luminaire n'est pas adapté pour être couvert par un matériau d'isolation thermique.

Modifications: N'effectuez pas de modifications au luminaire ou au câble de raccordement au réseau. La conduite de raccordement: la conduite flexible, externe de luminaire n'est pas échangeable. Mettez le luminaire à la décharrette, si la conduite est endommagée. **Mise en service:** Ne mettez pas le luminaire en service, quand les luminaires mêmes ou leur câble de raccordement sont visiblement endommagés. **Echange des luminaires:** Avant échange de sources d'éclairage le luminaire doit être hors tension! Les luminaires et les sources d'éclairage deviennent chauds durant leur fonctionnement. Laissez refroidir les luminaires avant de les remplacer. Utilisez seulement la source d'éclairage indiqué au luminaire. La puissance maximale ne doit pas être dépassée. Le cas échéant on doit suivre le type de moyen d'éclairage prescrit. **Entretien:** Nettoyez les luminaires seulement à l'état hors circuit, ne laissez aucune humidité dans les connexions ni sur des pièces conductrices. Produits de nettoyage peuvent causer la formation de tâches.

ES Indicaciones generales de seguridad:

La instalación eléctrica ha de ser realizada por un electricista cualificado.

¡Atención! Antes de iniciar el montaje asegúrese de haber separado toda la instalación de la tensión de alimentación (automático desconectado). Preste atención a los símbolos e indicaciones de seguridad que figuran a continúa- ción con el objeto de prevenir cualquier daño que se pueda producir a consecuencia de un montaje o uso no profesional:

Clase de protección 1: Las luminarias que llevan este símbolo se instalarán obligatoriamente con derivación a tierra (conductor verde/amarillo).

Clase de protección 2: Las luminarias que llevan este símbolo no requieren un conductor de seguridad para su funcionamiento seguro.

Clase de protección 3: Las luminarias que llevan este símbolo sólo se pueden hacer funcionar con tensión baja. Conexión exclusivamente a circuitos de baja tensión de protección (SELV).

Distancia mínima: Este símbolo indica la distancia mínima que se debe respetar entre la luminaria y la superficie iluminada, si ésta es de material de inflamación normal.

Focos: Este símbolo indica que la luminaria no se debe cubrir de material aislante.

Modificaciones: no debe llevar a cabo modificaciones de ningún tipo en la propia luminaria o en el cable de conexión. **Cable de conexión:** El conductor flexible exterior de esta luminaria no se puede sustituir. En caso de estar deteriorado o roto debe sustituir la luminaria completa. **Puesta en funcionamiento:** No haga uso de la luminaria o de la luminaria si la misma o el cable de conexión presentan deterioros visibles. Sustitución de lámparas: Antes de proceder a cambiar una lámpara debe desconectar la luminaria de la tensión. Tanto la lámpara como la luminaria se calientan durante el funcionamiento. Deje que se enfrien antes de sustituir la lámpara. Utilice exclusivamente lámparas del tipo que se indica en la luminaria y preste atención a no superar la potencia máxima admitida de cada lámpara. Si procede, se tendrá que tener en cuenta el tipo de lámpara prescrito según la normativa en vigor. **Indicación para el cuidado:** Limpiar la luminaria siempre en estado apagado. Prestar atención a la ausencia de humedad en las conexiones o en aquellas partes que conducen de corriente. Tenga en cuenta que los productos de limpieza pueden producir manchas superficiales.

BR Advertências gerais de seguranças

A instalação eléctrica deve ser realizada por profissionais em electricidade. **Atenção! Antes de início da montagem é necessário isentar a rede de tensão o cabo de ligação à rede (fusível desligado).** Observe os símbolos e as advertências de segurança explicadas em seguida, a fim de evitar danos provocados por uma montagem ou utilização incorrecta:

Classe de proteção 1: Aparelhos de iluminação com este símbolo devem ser ligados do lado da rede com o condutor de proteção amarelo/verde ao terminal de terra de proteção.

Classe de proteção 2: para Aparelhos de iluminação com este símbolo não necessitam de condutor de proteção para um funcionamento seguro.

Classe de proteção 3: Aparelhos de iluminação com este símbolo apenas devem ser utilizados com protecção de baixa tensão. Ligar apenas a circuitos de corrente SELV.

Distância mínima: Este símbolo explica a distância mínima entre o aparelho de iluminação e a superfície luminosa de inflamabilidade normal.

Downlights: Este símbolo explica que o aparelho de iluminação não se adequa a ser coberto com material isolante.

Alterações: Não efetue alterações no aparelho de iluminação nem no cabo de ligação. **Cabo de ligação:** O cabo flexível exterior deste aparelho de iluminação não pode ser trocado. Em caso de danificação deste cabo, o aparelho de iluminação deve ser substituído. **Colocação em funcionamento:** Não coloque o aparelho de iluminação em funcionamento quando este ou o seu cabo de ligação apresentarem danos visíveis. **Mudar a lâmpada:** Antes de mudar a lâmpada verifique para que a luz esteja desligada! Lâmpada e produto de iluminação ficam quentes à utilização. Deixe-os arrefecer antes de os trocar. Utilize apenas a lâmpada indicada no aparelho de iluminação. A potência máxima por lâmpada não deve ser ultrapassada. Se aplicável, deverá ter em consideração o tipo de lâmpada indicado. **Cuidados a ter:** Limpar o aparelho de iluminação apenas quando estiver desligado. Não permitir a infiltração de humidade nos locais de ligação nem nas peças condutoras de corrente. Os produtos de limpeza podem deixar manchas.

IT Istruzioni generali di sicurezza:

L'impianto elettrico deve essere realizzato da un elettricista qualificato. **Attenzione! Il cavo di alimentazione deve essere privo di tensione prima dell'installazione (ciscuracc. a disinserito).** Si prega di osservare i simboli e le avvertenze di sicurezza sotto descritti per evitare danni causati da errata installazione o uso:

Classe di protezione 1: Collegare le lampade con questo simbolo con il conduttore di terra (giallo/ verde al morsetto di terra lato rete.

Classe di protezione 2: per lampade con questo simbolo non è necessario nessun conduttore a terra per un funzionamento sicuro.

Classe di protezione 3: utilizzare le lampade con questo simbolo solo con bassissima tensione di sicurezza. Connessione per circuiti SELV.

Distanza minima: Questo simbolo indica la distanza minima della sorgente luminosa dalla superficie illuminata normalmente infiammabile.

Downlight: Questo simbolo indica che la lampada non è adatta ad essere coperta con materiale termoisolante.

Modifiche: non apportare modifiche alla lampada o al cavo di collegamento. **Cavo di collegamento:** il cavo flessibile esterno di questa apparecchio non può essere sostituito. Se questo cavo è danneggiato, gettare via la lampada. **Installazione:** Non accendere la lampada quando la lampada stessa o il cavo di collegamento mostrano visibilmente dei danni. **Sostituzione di lampadina:** La lampada deve essere priva di tensione prima di sostituire la lampadina! Lampada e lampadina si surriscaldano durante il funzionamento. Lasciare raffreddare prima di sostituire la lampadina. Utilizzare solo le lampadine indicate sulla lampada. La massima potenza per lampadina non deve essere superata. Se necessario, devono essere considerato anche il tipo di lampadina indicato. **Istruzioni per la cura:** pulire la lampada solo a lampadine spente, non recare umidità nei collegamenti o sulle parti elettriche. I prodotti per la pulizia possono provocare macchie.

PL Ogólne wskazówki bezpieczeństwa

Instalowanie oświetlenia powinno być przeprowadzone przez wykwalifikowanego elektryka. **Uwaga! Przed rozpoczęciem montażu przewód sieciowy musi być odłączony od napięcia (wyłączony bezpiecznik).** Należy przestrzegać oznajmionych poniżej symboli i wskazówek bezpieczeństwa, aby uniknąć szkód na skutek nieprawidłowego montażu i użytkowania:

Klasa ochrony 1: Lampy z tym symbolem podłączać po stronie sieci za pomocą żółto-zielonego przewodu ochronnego do zacisku ochronnego uziemiającego

Klasa ochrony 2: Do bezpiecznego użytkowania lamp z tym symbolem przewód ochronny nie jest konieczny.

Klasa ochrony 3: Lampy z tym symbolem użytkować tylko na niskim napięciu. Podłączanie tylko do obwodów prądowych SELV

Minimalna odległość: Ten symbol objaśnia minimalną odległość lampy do oświetlanej powierzchni o normalnie klasie palności.

Downlights: Ten symbol objaśnia, iż lampa nie nadaje się do przykrywania za pomocą materiałów termoizolacyjnych.

Modyfikacje: nie wolno przeprowadzać żadnych modyfikacji w lampie lub jej przyłączeniowej kablu. **Przewód przyłączeniowy:** zewnętrzny, elastyczny przewód tej lampy nie może być wymieniany, jeśli przewód jest uszkodzony lampę należy oddać na złom. **Uruchomienie:** nie wolno włączać lampy, jeśli sama lub jej przewód przyłączeniowy wykazują widoczne uszkodzenia. **Wymiana żarówki:** Przed przystąpieniem do wymiany żarówki należy odłączyć lampę od napięcia! Lampa i żarówki nagrzewają się podczas pracy. Przed przystąpieniem do wymiany żarówek, należy odczekać, aż lampa i żarówki ostygną. Wolno stosować wyłącznie żarówki podane na lampie. Nie wolno przekraczać maksymalnej dopuszczalnej mocy żarówki. Należy stosować zalecany typ żarówek. **Wskazówki dot. pielęgnacji:** lampę czyścić wyłącznie w stanie wyłączonym. Nie dopuścić przykładowo elementów przewodzących prąd. Środki czyszczące mogą powodować powstawanie plam.

CZ Všeobecné bezpečnostní pokyny

Instalaciu a opravy môže vykonávať iba osoba so zodpovedajúcou certifikáciou v oblasti elektriky. **Pozor! Pri montáži, alebo akémkoľvek zásahu do svietidla (výmena svetelného zdroja, čistenie) alebo zistenie závady, musí byť odpojený prívodný kábel zo zásuvky (pripojte vypnutý istič).** Dodržujte symboly a bezpečnostné pokyny uvedené v následujúcej časti, aby ste zamedzili nedobrej montáži, alebo používaniu:

Ochranná trieda 1: Svietidla s týmto symbolom pripojte do siete so žlto/zeleným vodičom na ochrannú uzemňovacu svorku.

Ochranná trieda 2: Pre bezpečnú prevádzku svietidiel s týmto označením nie je potrebná prípojka na ochranný žltozelený vodič.

Ochranná trieda 3: Pre bezpečnú prevádzku svietidiel s týmto označením môže byť prevádzkovaná iba s nízkym napätím.

Pripojenie je možné iba k elektrickému obvodu SELV.

Minimálna vzdialenosť: Tento symbol vysvetľuje (minimálnu vzdialenosť svietidiela, bežne vznetlivej plochu.

Downlights: Tento symbol vysvetľuje, že svietidlo nesmie prekrývať žiadnym materiálom, ktorý by tlumil teplo.

Zmeny: Nevykonávajte žiadne zmeny na svietidle, alebo na jeho prívodnom kábli. **Prívodný kábel:** Vonkajší flexibilný kábel sa nedá vymeniť. V prípade jeho poškodenia odvezte svietidlo do zberného dvora. **Uvedenie do prevádzky:** Nepoužívajte svietidlo do prevádzky, pokiaľ svietidlo samotné, alebo jeho prívodný kábel vykazuje znamky poškodenia. **Výmena zdroja:** Pred výmenou zdroja musí byť svietidlo bez napätia! Prevedte to, že svietidlo, alebo bo jeho zdroj horké a pripadne počkajte do ich vychladnutia. Používajte len zdroja, ktoré sú uvedené na svietidle. Maximálny príkon zdroja sa nesmie prekročiť. Ak je to potrebné, dodržte predpisaný typ zdroja. **Pokyny k starostlivosti:** Svietidlo je možné čistiť len vo vypnutom stave. Do oblasti prívodného kábla, alebo dielov pod napätím nesmie proniknúť žiadna vlhkosť! Používanie čistiacich prostriedkov môže viesť k vzniku škvrny, alebo môže dôjsť k poškrabaniu povrchu.

HR Opće sigurnosne upute

Električnu instalaciju treba izvršiti kvalificiranom osobe. **Pozor! Prije početka montaže mora se mrežni priključni kabel ne smije biti pod naponom (isključiti osigurač).** Obratite pažnju na sljedeće objašnjene oznake i sigurnosna uputa kako biste izbjegli štetu zbog nestručnog montiranja ili upotrebe.

Klasa zaštite 1: Svjetiljke s ovom oznakom priključiti žuto/zelenom zaštitnim vodom od strane mreže na stezaljku zaštitnog uzemljenja.

Klasa zaštite 2: Svjetiljke s ovom oznakom ne moraju imati zaštitne vodiče za sigurnu rad.

Klasa zaštite 3: Svjetiljke s ovom oznakom koristiti samo sa sigurnosnim malim naponom (SELV). Priključiti samo na sigurnosni krug SELV.

Minimalni razmak: Ova oznaka označava da se svetiljke ne smiju pokrivati materijalom za toplinsku izolaciju.

Izmene: Ne vršite izmene na svetiljkama ni na njihovim priključnim kablovima. **Priključni kabl:** Nije moguće zameniti spoljni fleksibilni kabl ove svetiljke. Svetiljku uništite ako je kabl oštećen. **Puštanje u rad:** Nemojte da koristite svetiljku ako je ona sama ili njen priključni kabl vidljivo oštećen. **Zamena rasvetnog sredstva:** Pre zamene rasvetnog sredstva svetiljka ne sme da bude pod naponom! Svetiljku i rasvetno sredstvo su vruć dok su uključeni. Pre zamene je potrebno da se ohlade. Koristite samo rasvetno sredstvo navedeno na svetiljke. Ne sme da premašiti maksimalna snaga rasvetnog sredstva. Po potrebi uzeti u obzir i propisanu vrstu rasvetnog sredstva. **Uputstva za održavanje:** Svetiljke čistiti jedino kada su isključene. U priključni prostor/delovima koji provode struju ne smiju biti vlage. Sredstva za čišćenje mogu dovesti do stvaranja mrlja.

RS Opšta bezbednosna uputstva

Električnu instalaciju treba da izvrši kvalifikovano osoblje. **Oprez! Pre početka montaža, mrežni kabl za napajanje ne sme biti pod naponom (isključiti osigurač).** Obratite pažnju na sledeće objašnjene oznake i bezbednosna uputstva kako biste izbegli štetu zbog nestručne montaže ili upotrebe.

Klasa zaštite 1: Svetiljke s ovom oznakom priključiti žuto/zelenim zaštitnim vodom od strane mreže na stezaljku uzemljenja.

Klasa zaštite 2: Svetiljke s ovom oznakom ne moraju imati zaštitne vodiče za sigurnu rad.

Klasa zaštite 3: Svetiljke s ovom oznakom koristiti samo sa sigurnosnim malim naponom (SELV). Priključiti samo na sigurnosni krug SELV.

Minimalni razmak: Ova oznaka označava minimalni razmak rasvetnog sredstva prema osvijetljenoj, normalno zapaljivoj površini.

Rasveta: Ova oznaka označava da se svetiljke ne smeju pokrivati materijalom za toplotnu izolaciju.

Izmene: Ne vršite izmene na svetiljkama ni na njihovim priključnim kablovima. **Priključni kabl:** Nije moguće zameniti spoljni fleksibilni kabl ove svetiljke. Svetiljku uništite ako je kabl oštećen. **Puštanje u rad:** Nemojte da koristite svetiljku ako je ona sama ili njen priključni kabl vidljivo oštećen. **Zamena rasvetnog sredstva:** Pre zamene rasvetnog sredstva svetiljka ne sme da bude pod naponom! Svetiljku i rasvetno sredstvo su vruć dok su uključeni. Pre zamene je potrebno da se ohlade. Koristite samo rasvetno sredstvo navedeno na svetiljke. Ne sme da premašiti maksimalna snaga rasvetnog sredstva. Po potrebi uzeti u obzir i propisanu vrstu rasvetnog sredstva. **Uputstva za održavanje:** Svetiljke čistiti jedino kada su isključene. U priključni prostor/delovima koji provode struju ne smiju biti vlage. Sredstva za čišćenje mogu dovesti do stvaranja mrlja.

TR Genel güvenlik uyarıları

Elektrik tesisatı çalışmaları elektrik uzmanı tarafından yapılmalıdır. **Dikkat! Montaj uygulamasına başlamadan önce elektrik bağlantı kablosu gerilimsiz durumda olmalıdır (sigorta kapalıdır).** Usulüne uygun olmayan montaj uygulamalarından veya kullanımdan kaynaklanan hasarlardan kaçınmak hasılası önlemek amacıyla aşağıda belirtilen semboller ve güvenlik uyarılarına dikkat ediniz:

Koruma sınfı 1: Bu sembole sahip lambalar, elektrik şebekesi tarafından sarı/yeşil koruyucu iletken ile korunma toprak/ana bağlantı klemensine bağlanmalıdır

Koruma sınfı 2: Bu sembole sahip lambaların güvenli bir şekilde çalışmaların için bir koruyucu iletken gerekli değildir.

Koruma sınfı 3: Bu sembole sahip lambalar, sadece koruyucu düşük gerilim ile çalıştırılmalıdır. Sadece SELV devrelerine bağlanmalıdır.

Asgari mesafe: Bu sembol, lamba ile lambanın aydınlattığı normal yanıcı yüzeyler ile arasında bırakılması gerekan minimum mesafeyi açıklar.

Downlight: Bu sembol, lambanın ve yalıtım malzemesi ile kaplanması için uygun olmadığını belirtmektedir.

UA Загальні правила безпеки

Електричний монтаж має виконувати кваліфікований електрик. **Увага! Перед початком монтажу проводу приєднання до мережі повинен бути знеструмлений (виключити запобіжник).** Зверніть увагу на символи та правила безпеки, що наносяться нижче, щоб запобігти збиткам внаслідок неправильного монтажу або використання:

Клас захисту 1: Світильники з цим символом потрібно жовтим/зеленим заземлення мережі

Клас захисту 2: для світильників з цим символом не потрібне захисний дріт для безпечної експлуатації.

Клас захисту 3: Світильники з цим символом експлуатуються тільки з безпечною низькою напругою. Приєднання тільки до мережі SELV. Приєднання тільки до мережі SELV.

Мінімальна відстань: Цей символ показує мінімальну відстань від освітлюваного предмету до нормально горючої поверхні, яка освітлюється.

Стельовий світильник: Цей символ означає, що світильник не підходить для того, щоб накривати його теплоізоляційним матеріалом.

Зміни: Не можна вносити зміни в конструкцію світильника або його з'єднувального дроту. **З'єднувальний дріт:** Зовнішній гнучкий дріт цього світильника не можна замінити. Якщо дріт пошкоджений, світильник непригодний до експлуатації.**Введення до експлуатації:** Не можна включати світильник, якщо він або його з'єднувальний дріт мають видимі пошкодження. **Заміна лампочки:** Перед заміною лампочки вимкніть напругу світильника! Світильник та лампочка під час роботи нагріваються. Перед заміною слід дати їм охолонути. Використовуйте тільки лампочки, які вказані на світильнику. Максимальна потужність лампочки не повинна перевищувати. Крім того, увагу також на встановлений для світильника тип лампочки. **Вказівки з догляду:** Чистити світильник тільки в вимкненому стані, жодна частина повинна потрапляти на поверхні з'єднань або на деталі, по яким течі струм. Засоби для чищення можуть призводити до утворення плям.

GR Γενικές υποδείξεις ασφαλείας

Η ηλεκτρική εγκατάσταση πρέπει να διενεργείται από ηλεκτροτεχνίτη. **Προσοχή! Πριν την έναρξη της συναρμολόγησης πρέπει να είναι ο αγωγός σύνδεσης στο ηλεκτρικό δίκτυο ανεν τάσης (απενεργοποιήσιμος ασφάλεια).** Λαμβάνετε υπόψη σας τα παρακάτω διαγραμμένα σύμβολα και τις υποδείξεις ασφαλείας, για να αποφεύγετε ζημιές από εσφαλμένη ή χρήση που δεν ηρμόζει στους κανόνες της τέχνης:

Κατηγορία προστασίας 1: Από πλευράς δικτύου συνδέστε τις κίτρινες/πράσινες λαμπάκια με αγωγό γη του φωτιστικών με αυτό το σύμβολο με στον κίτρινο/πράσινο αγωγό γη.

Κατηγορία προστασίας 2: για φωτιστικά με αυτό το σύμβολο δεν χρειάζεται προστατευτικός αγωγός γη για ασφαλή λειτουργία.

Κατηγορία προστασίας 3: Φωτιστικά με αυτό το σύμβολο να χρησιμοποιείτε μόνο με μικρή προστατευτική τάση. Σύνδεση μόνο σε ηλεκτρικά κυκλώματα SELV. Σύνδεση μόνο σε κυκλώματα SELV.

Ελάχιστη απόσταση: Αυτό το σύμβολο διασαφηνίζει την ελάχιστη απόσταση του φωτιστικού από τη φωτιζόμενη, κανονικά εύφλεκτη επιφάνεια.

Downlights: Αυτό το σύμβολο διασαφηνίζει, ότι το φωτιστικό δεν είναι κατάλληλο για επικάλυψη με θερμομονωτικό υλικό.

Τροποποιήσεις: Μην προβαίνετε σε τροποποιήσεις του φωτιστικού ή του συγκ/γού του σύνδεσης. **Αγωγός σύνδεσης:** Ο εξωτερικός αγωγός σύνδεσης του φωτιστικού δεν μπορεί να αντικαθ/θεί. Σε περίπτωση που έχει βλάβη αγωγός σύνδεσης θα πρέπει το φωτιστικό να σταματ/θεί. **Θέσεις σε λειτουργία:** Μην ενεργοποιείτε το φωτιστικό, εάν υπάρχουν φανερές ζημιές στο ίδιο το φωτιστικό ή του συγκ/γού του σύνδεσης. **Αλλαγή λαμπτήρα:** Πριν την αλλαγή λαμπτήρα πρέπει να είναι το φωτιστικό άνευ τάσης! Το φωτιστικό και ο λαμπτήρας θερμαίνονται κατά τη λειτουργία. Αφήστε τον να κρυώσει πριν την αλλαγή. Χρησιμοποιείτε μόνο τον αναφερόμενο τύπο του φωτιστικού λαμπτήρα. Η μέγιστη ισχύς λαμπτήρα δεν πρέπει να υπερβαίνεται. Στην ανάγκη πρέπει να λαμβάνεί υπόψη και η προδιαγραφή του τύπου λαμπτήρα. **Υπόδειξη φροντίδας:** Καθαρίζετε φωτιστικά μόνο σε απενεργοποιημένη κατάσταση, μην κομίζετε υγρασία σε χώρους συνδέσεων ή σε εξαρτήματα. Ουσίες καθαρισμού μπορούν να προκαλέσουν κηλίδωσεις.

AR

يجب أن يقم بتركيب الموصلات الكهربائية عن طريق كهربائي مؤهل

يجب فصل كابل الطاقة (التيار الكهربائي) قبل بداية التركيبات

يرجى مراعاة رموز و تعليمات السلامة التالية:

و ذلك من أجل تجنب الأضرار الناجمة عن تركيب أو إستخدام غير مناسب :

يتم هذا التركيب فيما يتعلق بالشبكة إلى توصيل الطرف (الأخضر/ الأصفر إلى توصيلة الأرضية

يتم هذا التركيب فيما يتعلق بالشبكة إلى توصيلة الطرف

يتم هذا التركيب فيما يتعلق بالشبكة إلى توصيلة الطرف

SELV. توصيل فقط بدوائر الفولت

الفئة 1: الإضاءات ذات الرمز الخاص بالفئة 1 يجب توصيلها بالشبكة عن طريق الموصل الأرضي الأصفر/الأخضر

الفئة 2: لا يوجد حاجة إلى توصيل الموصل الأرضي في حالة الإضاءات ذات الرمز الخاص بالفئة 2 لضمان التشغيل الآمن

الفئة 3: الإضاءات ذات الرمز الخاص بالفئة 3 يجب أن تعمل بجهد منخفض للغاية فقط

الإضاءات ذات الرمز الخاص بالفئة 3 يجب أن تعمل بجهد منخفض للغاية فقط

SELV. الإضاءات ذات الرمز الخاص بالفئة 3 يجب أن تعمل بجهد منخفض للغاية فقط

المسافة الدنيا: الرمز الخاص بالمسافة الدنيا يعني المسافة بين الإضاءة والسطح القابل للإشتعال

الإضاءات الغائرة: الرمز الخاص بالإضاءات الغائرة يعني أن الإضاءة غير مناسبة لتغطيتها بمواد عازلة

التعديلات: لا تقم بتغيير أي تعديلات على الضمانات أو توصيلاتها

كابل الخارجي المرن لهذه الضمانات لا يمكن استبداله في حالة كابل الإضاءة تالف يجب التخلص من الإضاءة

تعليمات التشغيل:

الإضاءة: لا تقم بتشغيل الضمانات إذا ما لاحظت أي تقلبات ظاهرة في الضمانات نفسه أو في الموصلات.

تغيير الضمانات:

تحذير: قبل تغيير الضمانات تأكد من أن الإضاءة غير متصلة بمواد مشتعلة

تعليمات الصيانة:

الضمانات و الإضاءات سوف تكون حارة أثناء التشغيل.

تأكد من أن الضمانات و الإضاءات قد أصبحت باردة قبل القيام بعملية التغيير

يجب عدم تجاوز القدرة المسموح بها للضمانات

يجب استخدام الإضاءات المحددة للضمانات الموجودة فقط.

يجب الإلتزام بنوع الإضاءة المحدد.

تنظيف:

يجب أن يقم فيما قبل التيار قبل أن يقم بتنظيف الضمانات و يجب تجنب

تجنب الرطوبة و وجود أي عوامل تؤثر على الموصلات أو الأجزاء الموجودة المعلقة.

مواد التنظيف يمكن أن تسبب تكوين بقع (تلطيخات)

33205
33206
x1

33203
33204
33205
33206
EGLO

33204
x1

33203

LED-PANEL

Driver Installation
(Fig. 1)

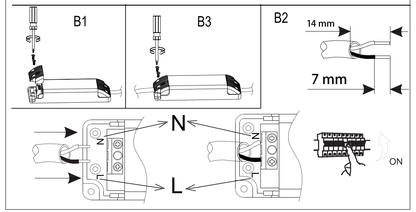

A Ceiling Panel Mount

33204 + 33205 + 33206

33203

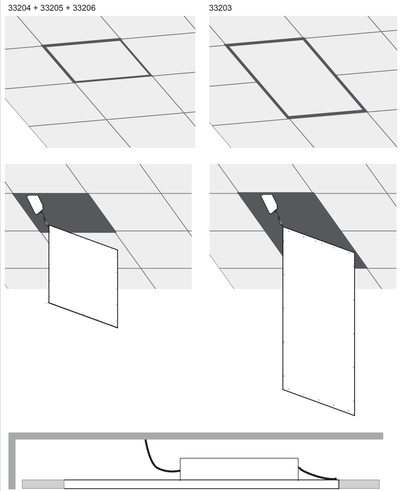

B Recessed Ceiling Mount

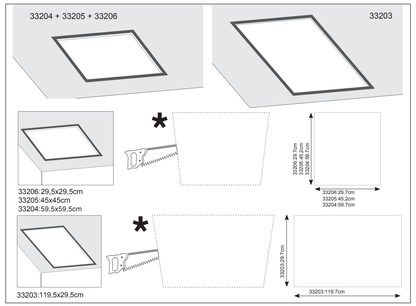

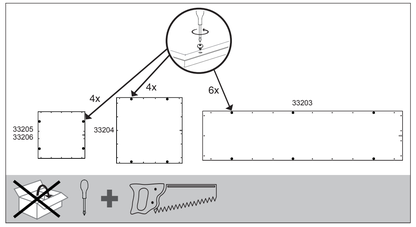

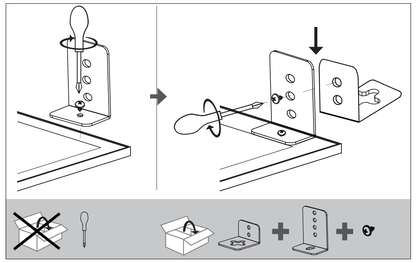

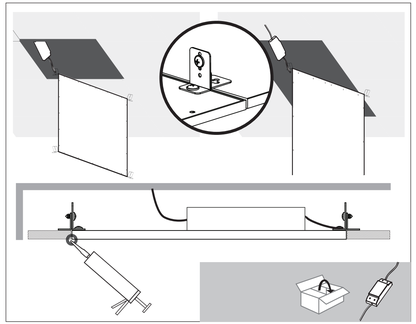

C Semi Recessed Mount

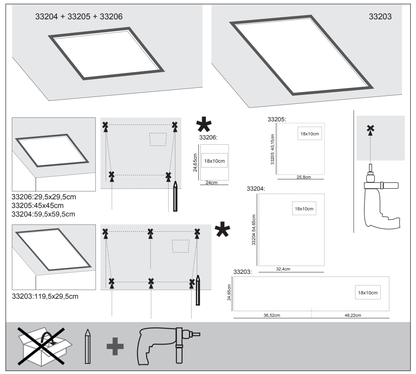

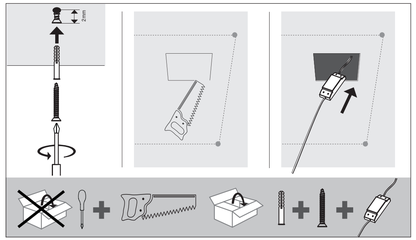

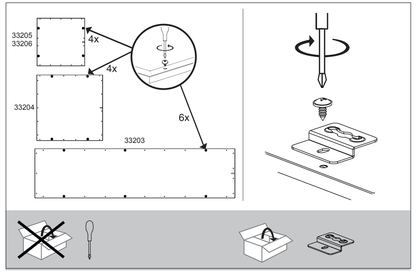

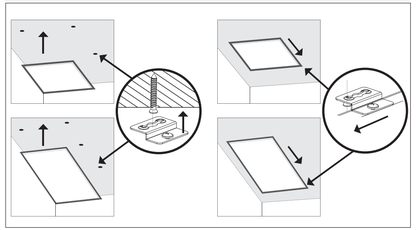

D Surface Mount

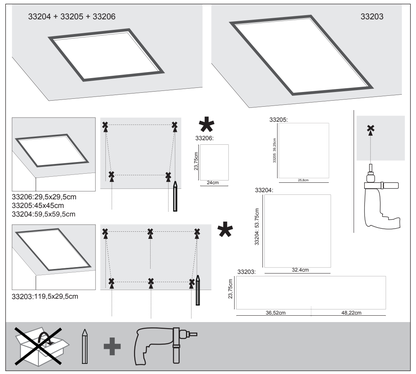

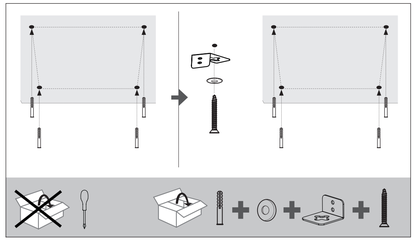

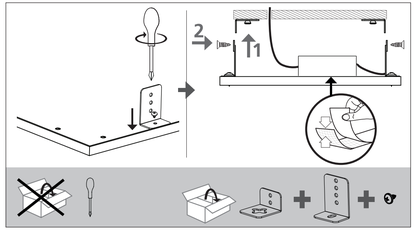

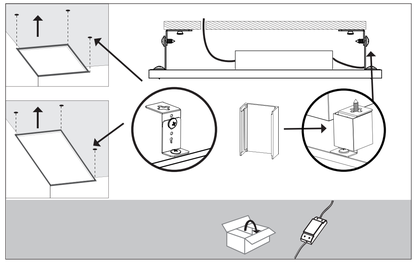

E Hanging Mount

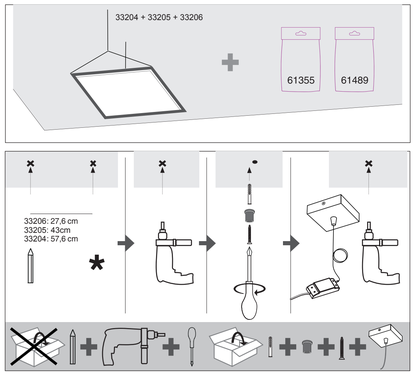

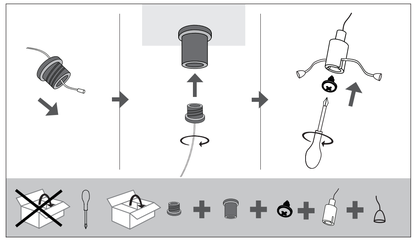

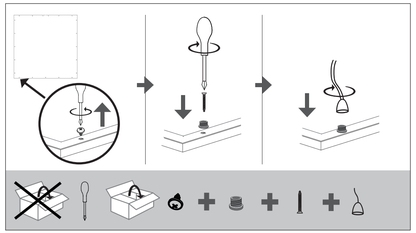

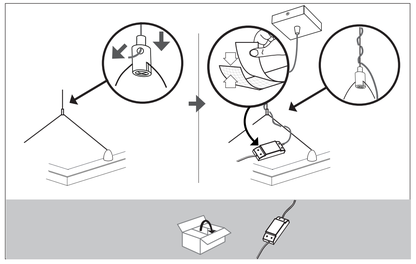
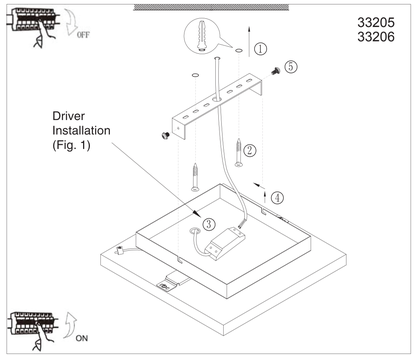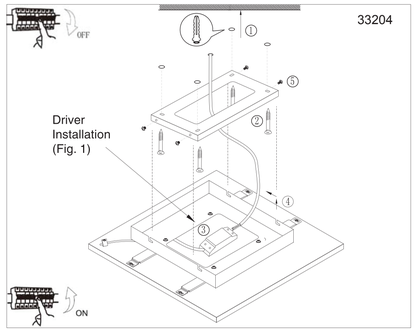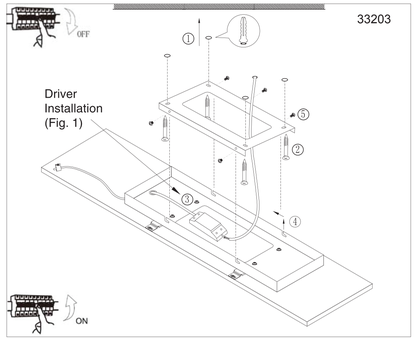
F Canopy Mount